Schutzvermerk
ISO 16016 beachten

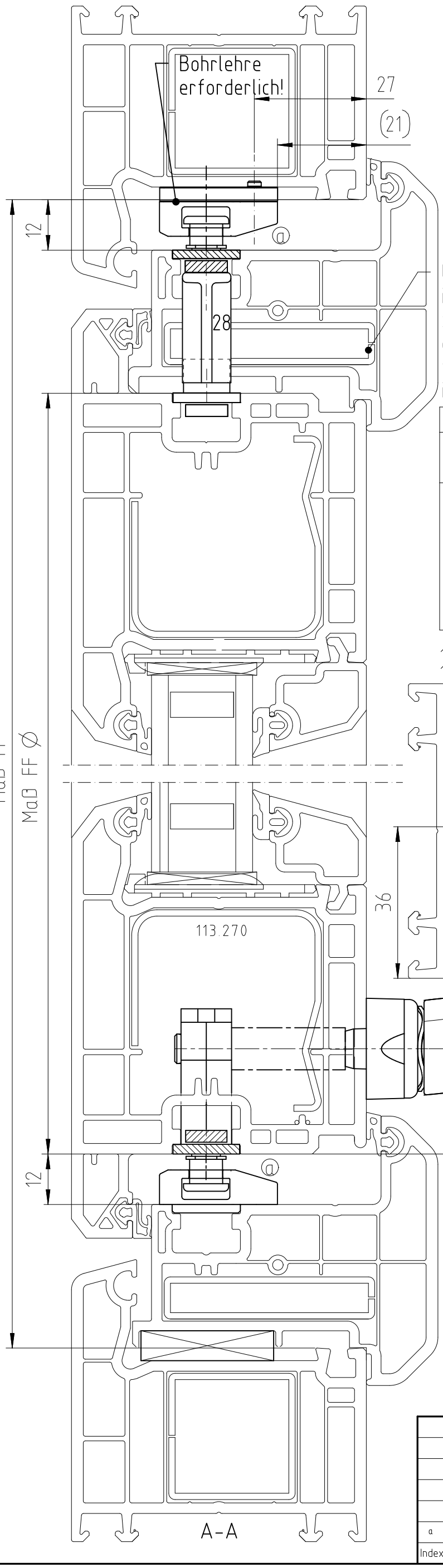

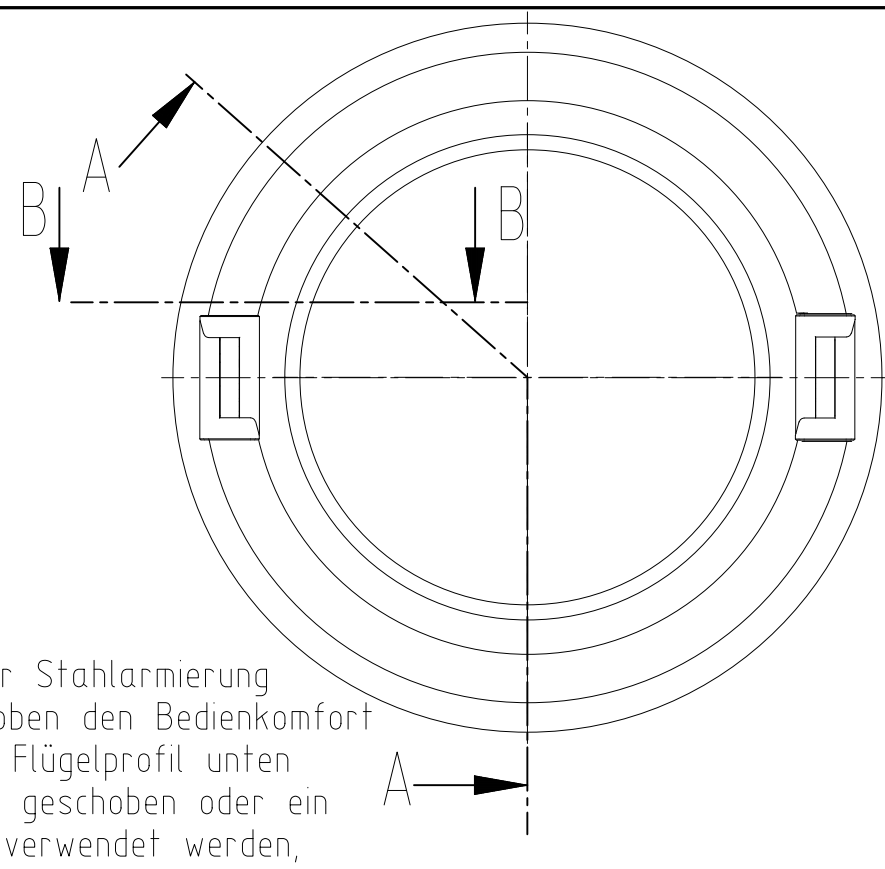

Um bei Verwendung einer Stahlarmierung im Flügel-Wechselprofil oben den Bedienkomfort zu erhöhen, soll in das Flügelprofil unten ein zusätzliches Gewicht geschoben oder ein verstärktes Stahlprofil verwendet werden, insbesondere bei FFB größer FFH (z. B. 2:1).

Flügel-Nr. :	DornmaB (D)	W-Profil -Nr.:	Beutelzubehöer Adapter Nr.:
103.203 / 103.242	25 / 35	102.236	201712 weiß / 201709 schwarz
103.205 / 103.228 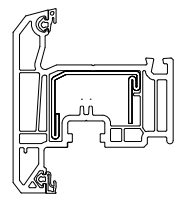	25	102.246 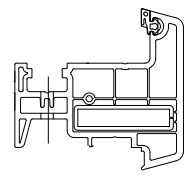	224454 weiß / 224451 schwarz

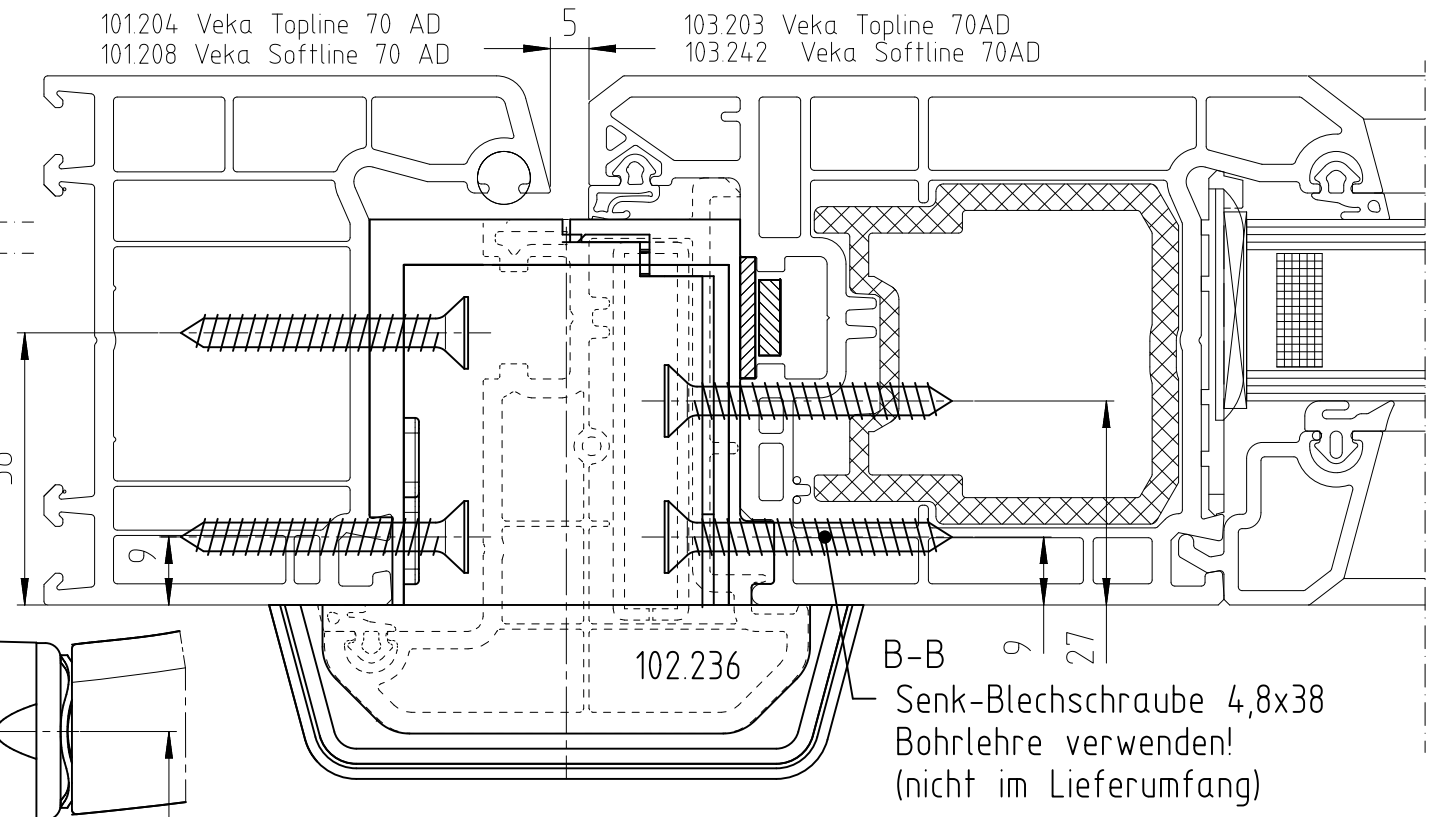

Bitte verwenden Sie auch das Dokument 222234 (Montageanleitung - allgemeiner Teil). Dieses beschreibt den Ablauf der Montage des Schwingflügel-Beschlages TORNADO 200.

Index	Ä-Nr.	Änderung	Datum	Name
a		Schließplatte ausgetauscht/ Zeichnung aktualisiert	01.03.17	SAS

	Datum	Name
gez.	15.04.10	P.Schröder
gepr.	15.04.10	S.Samadzada

HAUTAU
HAUTAU GmbH
Postf.1151 31689 Helpsen

Montageanleitung T216 URZ RD

Profilsystem Veka Topline /Softline 70 AD

50	Zchng.-Nr. 222318_a_Z01	Rev. a	Format A3
	Artikelcode 222318	Klasse U47	